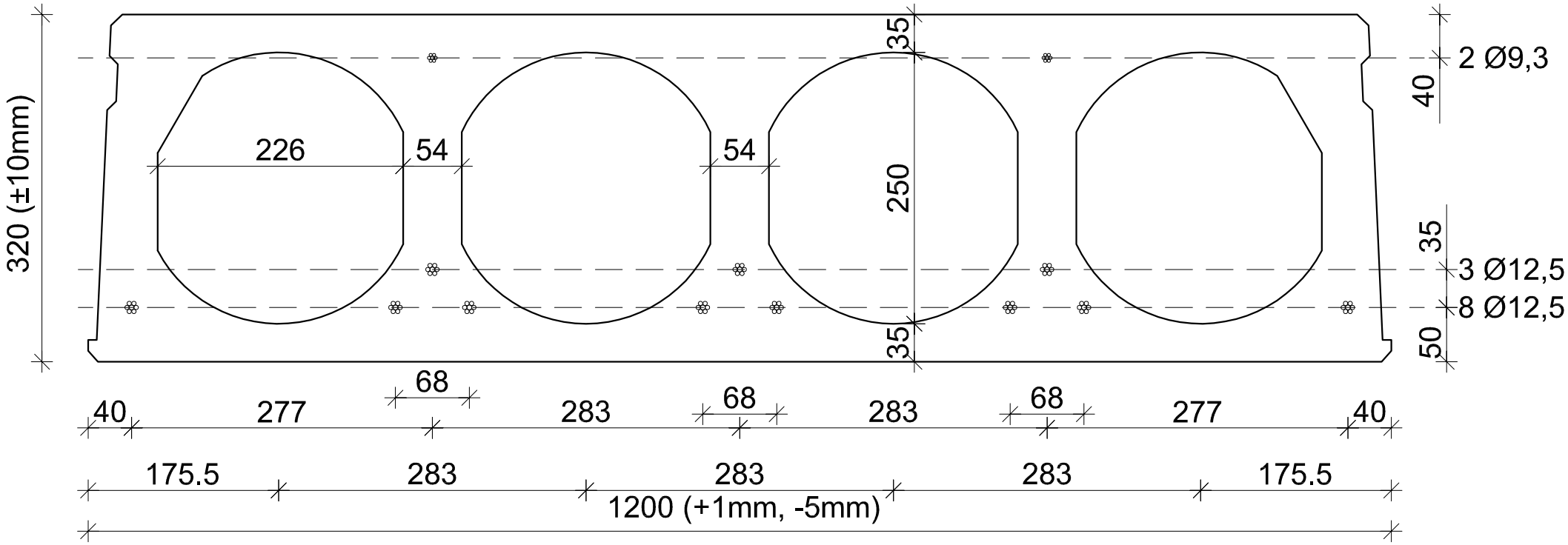Płyta strunobetonowa HC320 / R120
geometria płyty