Płyta strunobetonowa HC400 / R120
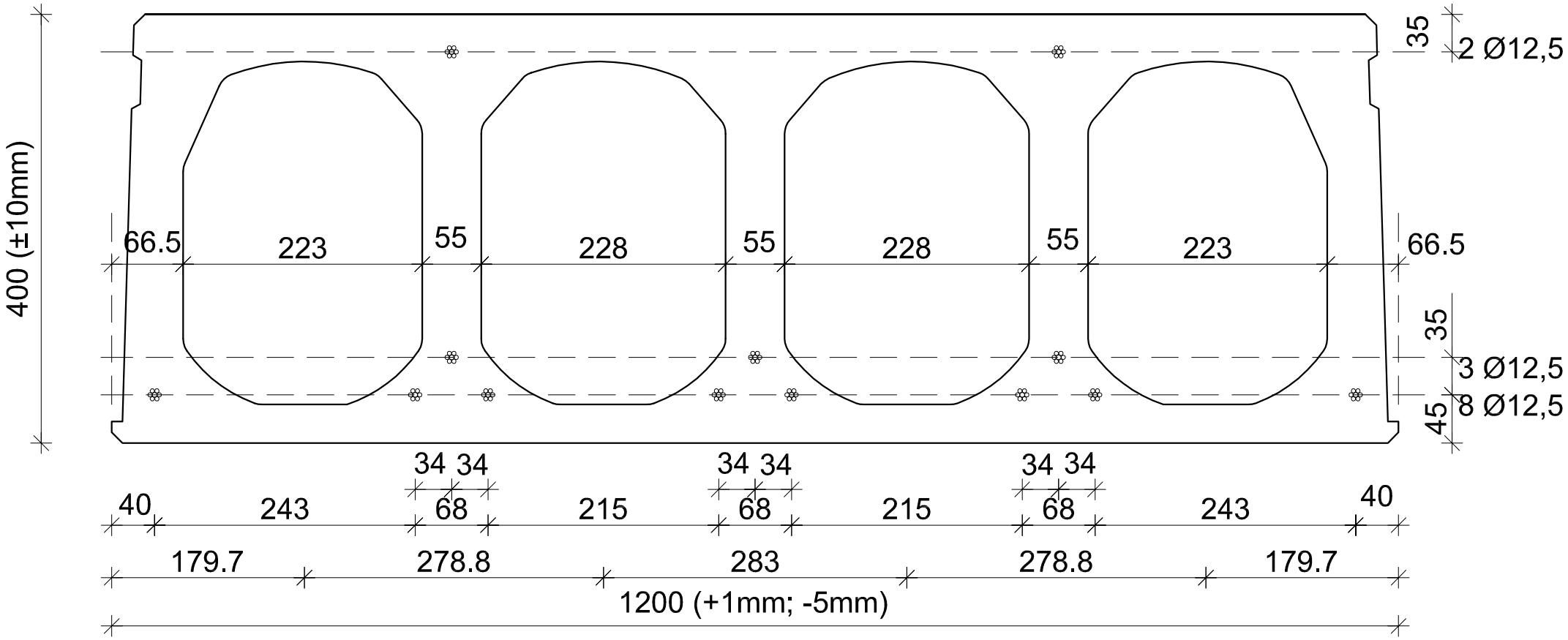
geometria płyty